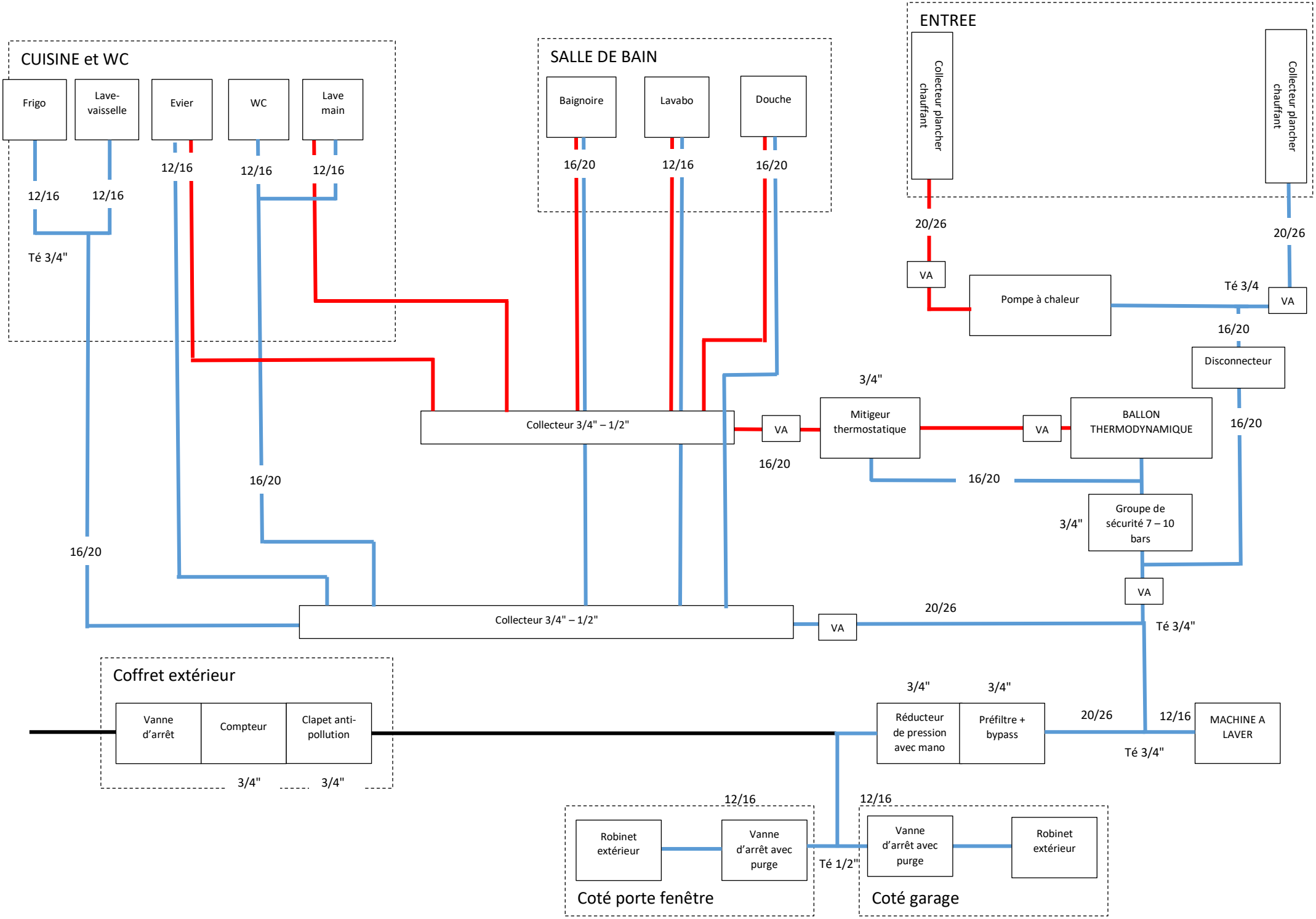
CUISINE et WC
Frigo
Lave-vaisselle
Evier
WC
Lave main
12/16
12/16
12/16
12/16
12/16
Té 3/4"
SALLE DE BAIN
Baignoire
Lavabo
Douche
16/20
12/16
16/20
ENTREE
Collecteur plancher chauffant
Collecteur plancher chauffant
20/26
20/26
VA
Pompe à chaleur
Té 3/4
VA
16/20
Disconnecteur
3/4"
Collecteur 3/4" – 1/2"
VA
Mitigeur thermostatique
VA
BALLON THERMODYNAMIQUE
16/20
16/20
16/20
16/20
3/4"
Groupe de sécurité 7 – 10 bars
16/20
VA
Collecteur 3/4" – 1/2"
VA
20/26
Té 3/4"
Coffret extérieur
Vanne d'arrêt
Compteur
Clapet anti-pollution
3/4"
3/4"
3/4"
3/4"
Réducteur de pression avec mano
Préfiltre + bypass
20/26
12/16
MACHINE A LAVER
Té 3/4"
12/16
12/16
Robinet extérieur
Vanne d'arrêt avec purge
Té 1/2"
Vanne d'arrêt avec purge
Robinet extérieur
Coté porte fenêtre
Coté garage