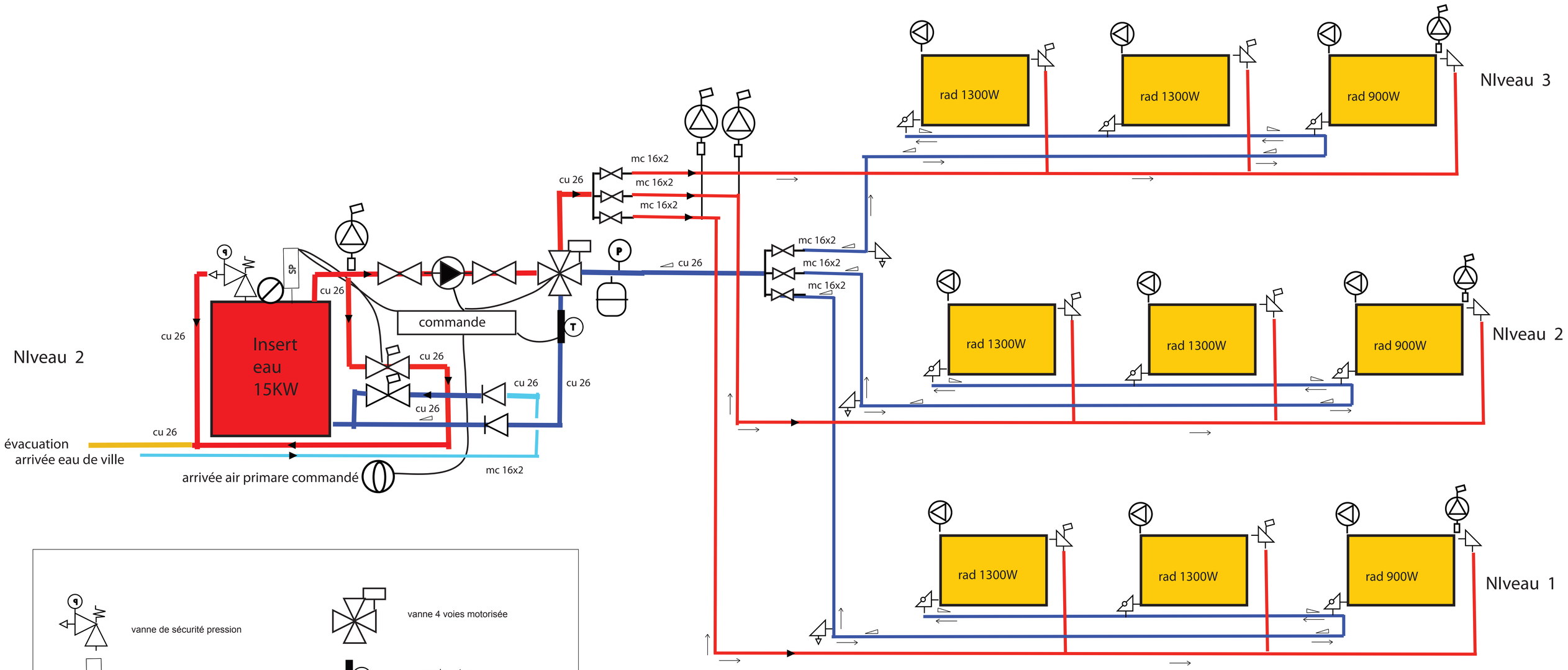
NIveau 3
NIveau 2
NIveau 1
rad 1300W
rad 1300W
rad 900W
rad 1300W
rad 1300W
rad 900W
rad 1300W
rad 1300W
rad 900W
mc 16x2
cu 26
Insert
eau
15KW
commande
évacuation
arrivée eau de ville
arrivée air primare commandé

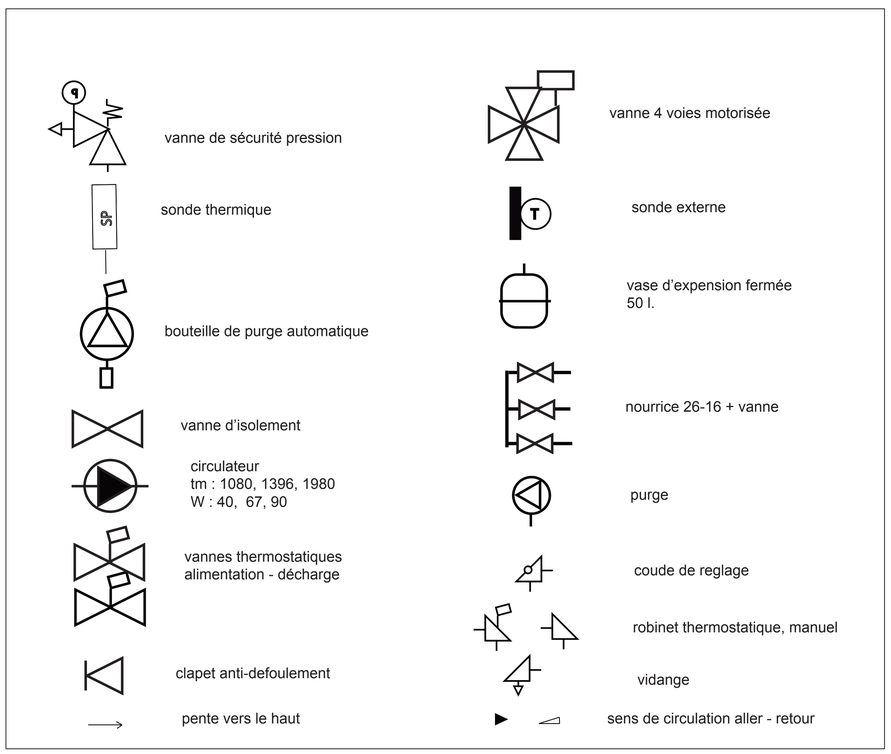
vanne de sécurité pression
sonde thermique
bouteille de purge automatique
vanne d'isolement
circulateur
tm : 1080, 1396, 1980
W : 40, 67, 90
vannes thermostatiques
alimentation - décharge
clapet anti-defoulement
pente vers le haut
vanne 4 voies motorisée
sonde externe
vase d'expension fermée
50 l.
nourrice 26-16 + vanne
purge
coude de reglage
robinet thermostatique, manuel
vidange
sens de circulation aller - retour