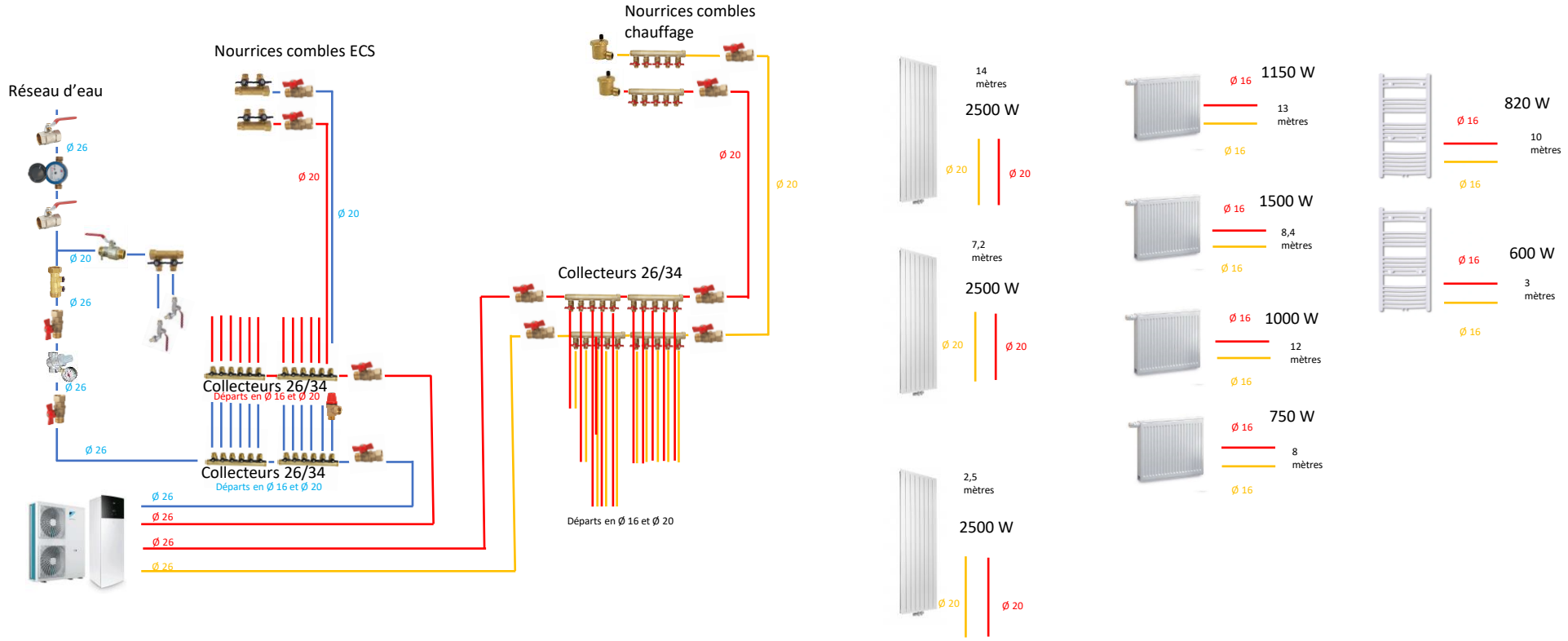
Réseau d'eau
Nourrices combles ECS
Nourrices combles chauffage
Ø 26
Ø 20
Collecteurs 26/34
Départs en Ø 16 et Ø 20
Collecteurs 26/34
Départs en Ø 16 et Ø 20
Collecteurs 26/34
Départs en Ø 16 et Ø 20
14 mètres
2500 W
7,2 mètres
2500 W
2,5 mètres
2500 W
1150 W
13 mètres
1500 W
8,4 mètres
1000 W
12 mètres
750 W
8 mètres
820 W
10 mètres
600 W
3 mètres
Ø 16