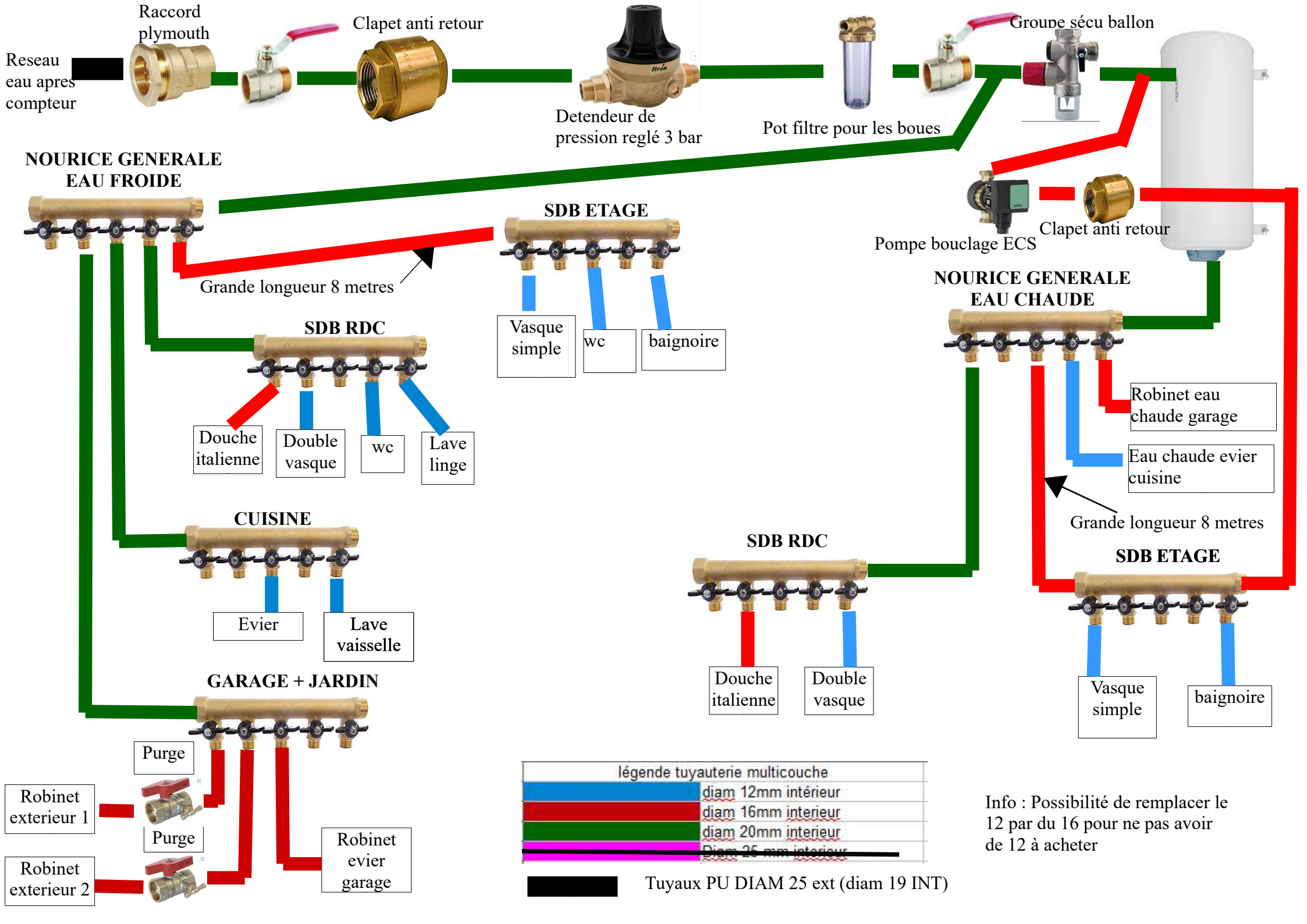
Reseau eau apres compteur
Raccord plymouth
Clapet anti retour
Detendeur de pression reglé 3 bar
Pot filtre pour les boues
Groupe sécu ballon
NOURICE GENERALE EAU FROIDE
SDB ETAGE
Grande longueur 8 metres
Vasque simple
wc
baignoire
SDB RDC
Douche italienne
Double vasque
wc
Lave linge
CUISINE
Evier
Lave vaisselle
GARAGE + JARDIN
Purge
Robinet exterieur 1
Purge
Robinet exterieur 2
Robinet evier garage
Pompe bouclage ECS
Clapet anti retour
NOURICE GENERALE EAU CHAUDE
Robinet eau chaude garage
Eau chaude evier cuisine
Grande longueur 8 metres
SDB RDC
Douche italienne
Double vasque
SDB ETAGE
Vasque simple
baignoire
légende tuyauterie multicouche
diam 12mm intérieur
diam 16mm interieur
diam 20mm interieur
Diam 25 mm interieur
Tuyaux PU DIAM 25 ext (diam 19 INT)
Info : Possibilité de remplacer le 12 par du 16 pour ne pas avoir de 12 à acheter