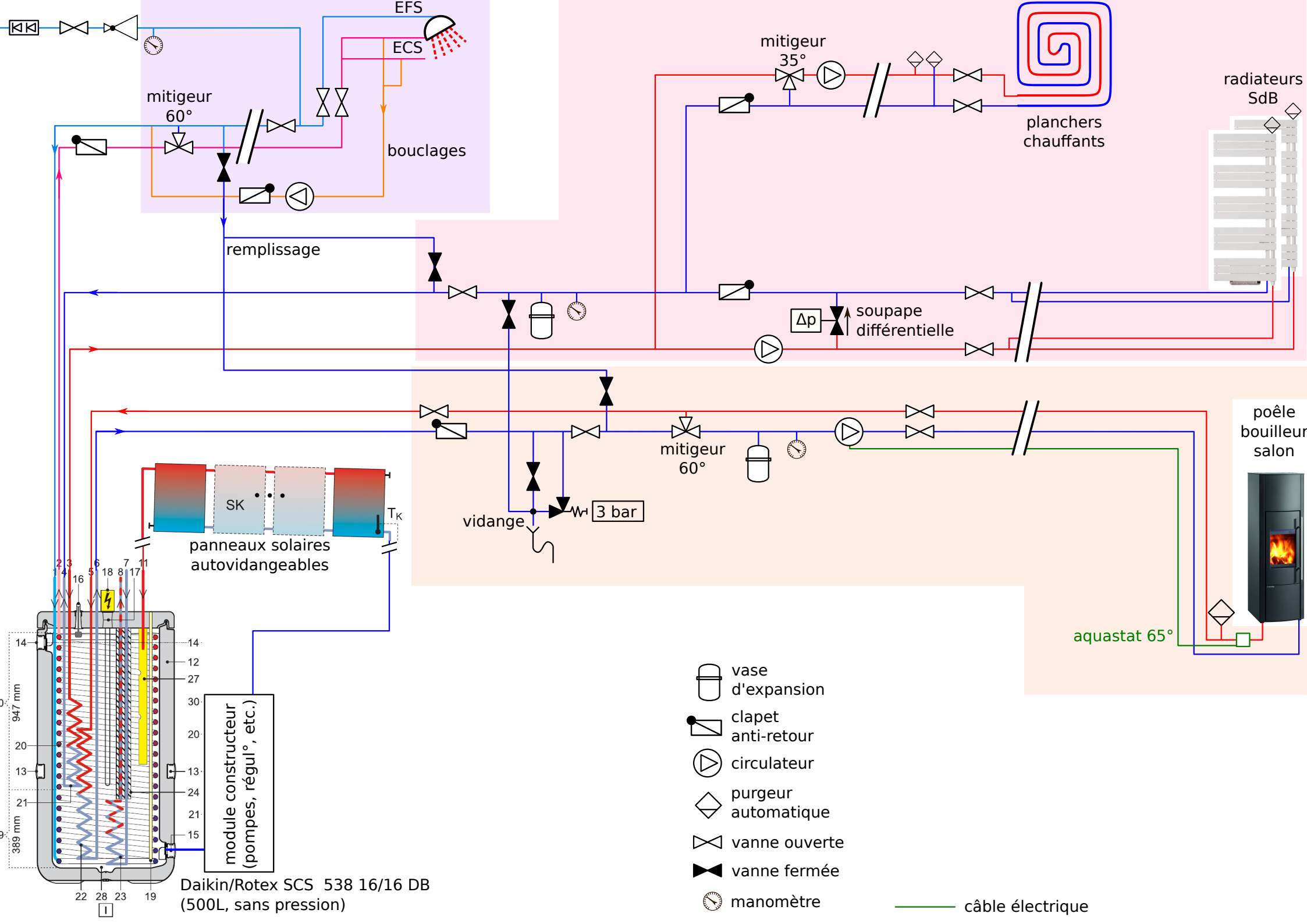
EFS
ECS
mitigeur 60°
bouclages
remplissage
mitigeur 35°
planchers chauffants
radiateurs SdB
Δp
soupape différentielle
mitigeur 60°
poêle bouilleur salon
aquastat 65°
vidange
3 bar
SK
$T_K$
panneaux solaires autovidangeables
module constructeur (pompes, régul°, etc.)
Daikin/Rotex SCS 538 16/16 DB
(500L, sans pression)
947 mm
389 mm
vase d'expansion
clapet anti-retour
circulateur
purgeur automatique
vanne ouverte
vanne fermée
manomètre
câble électrique