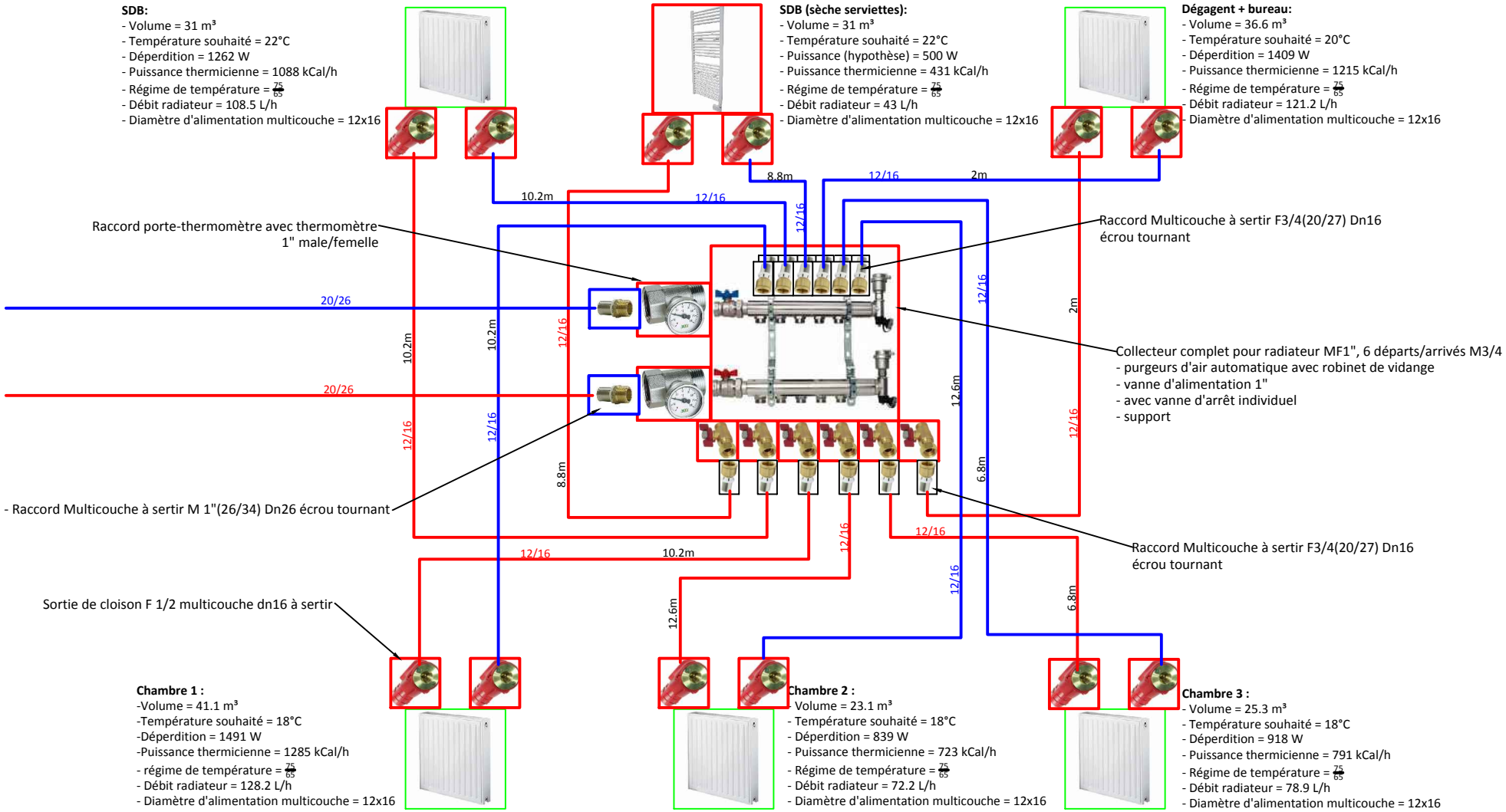
SDB:
- Volume = 31 m³
- Température souhaité = 22°C
- Déperdition = 1262 W
- Puissance thermicienne = 1088 kCal/h
- Régime de température = 75/65
- Débit radiateur = 108.5 L/h
- Diamètre d'alimentation multicouche = 12x16
SDB (sèche serviettes):
- Volume = 31 m³
- Température souhaité = 22°C
- Puissance (hypothèse) = 500 W
- Puissance thermicienne = 431 kCal/h
- Régime de température = 75/65
- Débit radiateur = 43 L/h
- Diamètre d'alimentation multicouche = 12x16
Dégagent + bureau:
- Volume = 36.6 m³
- Température souhaité = 20°C
- Déperdition = 1409 W
- Puissance thermicienne = 1215 kCal/h
- Régime de température = 75/65
- Débit radiateur = 121.2 L/h
- Diamètre d'alimentation multicouche = 12x16
Raccord porte-thermomètre avec thermomètre 1" male/femelle
Raccord Multicouche à sertir F3/4(20/27) Dn16 écrou tournant
Collecteur complet pour radiateur MF1", 6 départs/arrivés M3/4
- purgeurs d'air automatique avec robinet de vidange
- vanne d'alimentation 1"
- avec vanne d'arrêt individuel
- support
- Raccord Multicouche à sertir M 1"(26/34) Dn26 écrou tournant
Raccord Multicouche à sertir F3/4(20/27) Dn16 écrou tournant
Sortie de cloison F 1/2 multicouche dn16 à sertir
20/26
20/26
10.2m
10.2m
12/16
12/16
12/16
12/16
8.8m
12/16
2m
12/16
2m
12/16
12.6m
6.8m
12/16
12/16
10.2m
12/16
12/16
12/16
12.6m
6.8m
Chambre 1 :
-Volume = 41.1 m³
-Température souhaité = 18°C
-Déperdition = 1491 W
-Puissance thermicienne = 1285 kCal/h
- régime de température = 75/65
- Débit radiateur = 128.2 L/h
- Diamètre d'alimentation multicouche = 12x16
Chambre 2 :
- Volume = 23.1 m³
- Température souhaité = 18°C
- Déperdition = 839 W
- Puissance thermicienne = 723 kCal/h
- Régime de température = 75/65
- Débit radiateur = 72.2 L/h
- Diamètre d'alimentation multicouche = 12x16
Chambre 3 :
- Volume = 25.3 m³
- Température souhaité = 18°C
- Déperdition = 918 W
- Puissance thermicienne = 791 kCal/h
- Régime de température = 75/65
- Débit radiateur = 78.9 L/h
- Diamètre d'alimentation multicouche = 12x16