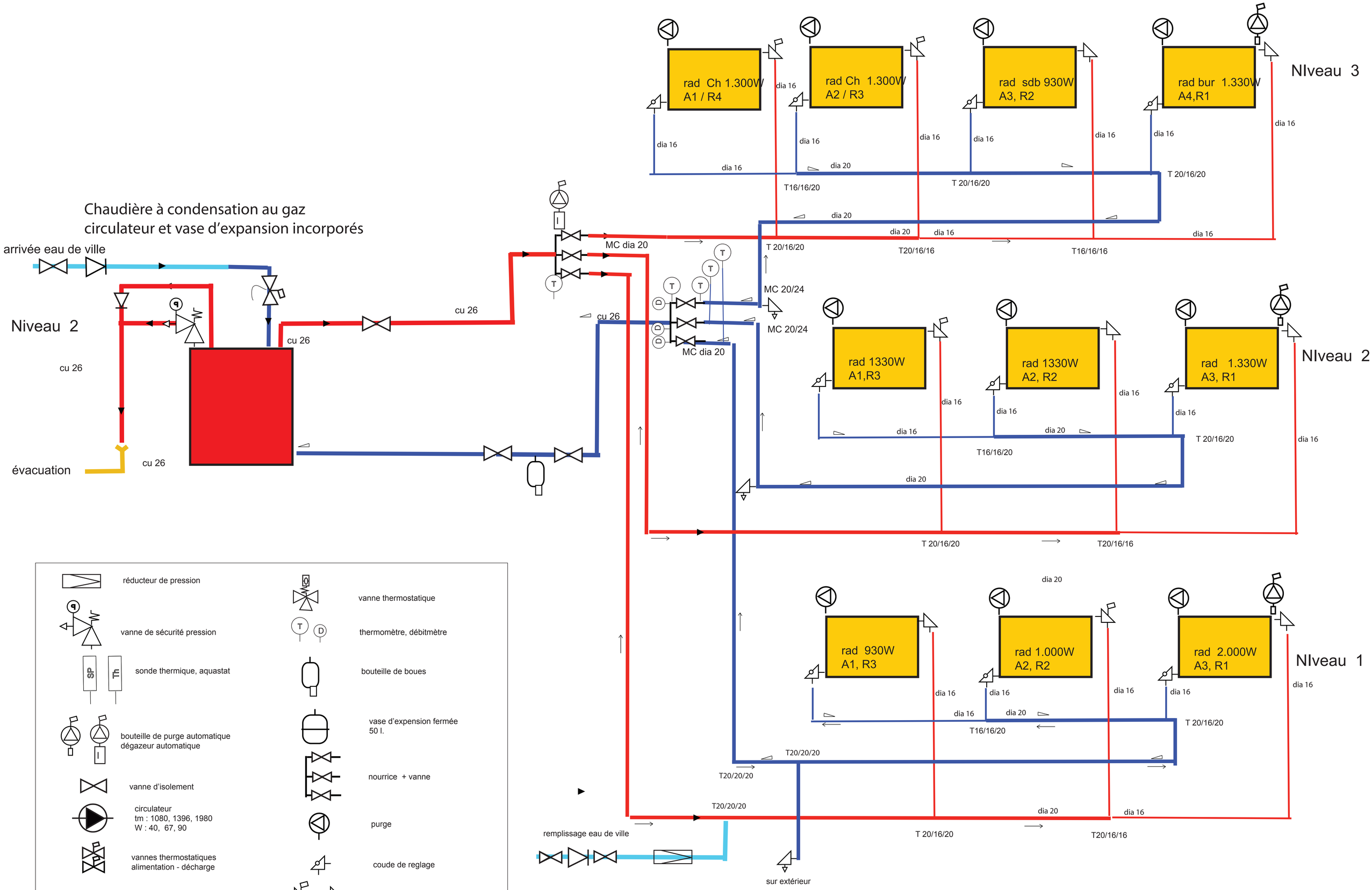
Chaudière à condensation au gaz
circulateur et vase d'expansion incorporés
arrivée eau de ville
Niveau 2
cu 26
évacuation
MC dia 20
MC 20/24
rad Ch 1.300W
A1 / R4
rad Ch 1.300W
A2 / R3
rad sdb 930W
A3, R2
rad bur 1.330W
A4,R1
NIveau 3
dia 16
dia 20
T16/16/20
T 20/16/20
T20/16/16
T16/16/16
rad 1330W
A1,R3
rad 1330W
A2, R2
rad 1.330W
A3, R1
NIveau 2
rad 930W
A1, R3
rad 1.000W
A2, R2
rad 2.000W
A3, R1
NIveau 1
T20/20/20
remplissage eau de ville
sur extérieur
réducteur de pression
vanne de sécurité pression
sonde thermique, aquastat
bouteille de purge automatique
dégazeur automatique
vanne d'isolement
circulateur
tm : 1080, 1396, 1980
W : 40, 67, 90
vannes thermostatiques
alimentation - décharge
clapet anti-defoulement, disconnecteur
pente vers le haut
vanne thermostatique
thermomètre, débitmètre
bouteille de boues
vase d'expension fermée
50 l.
nourrice + vanne
purge
coude de reglage
robinet thermostatique, manuel
vidange
sens de circulation aller - retour